Baby Crib RoyalDream 4in1

Kinderbett RoyalDream 4in1

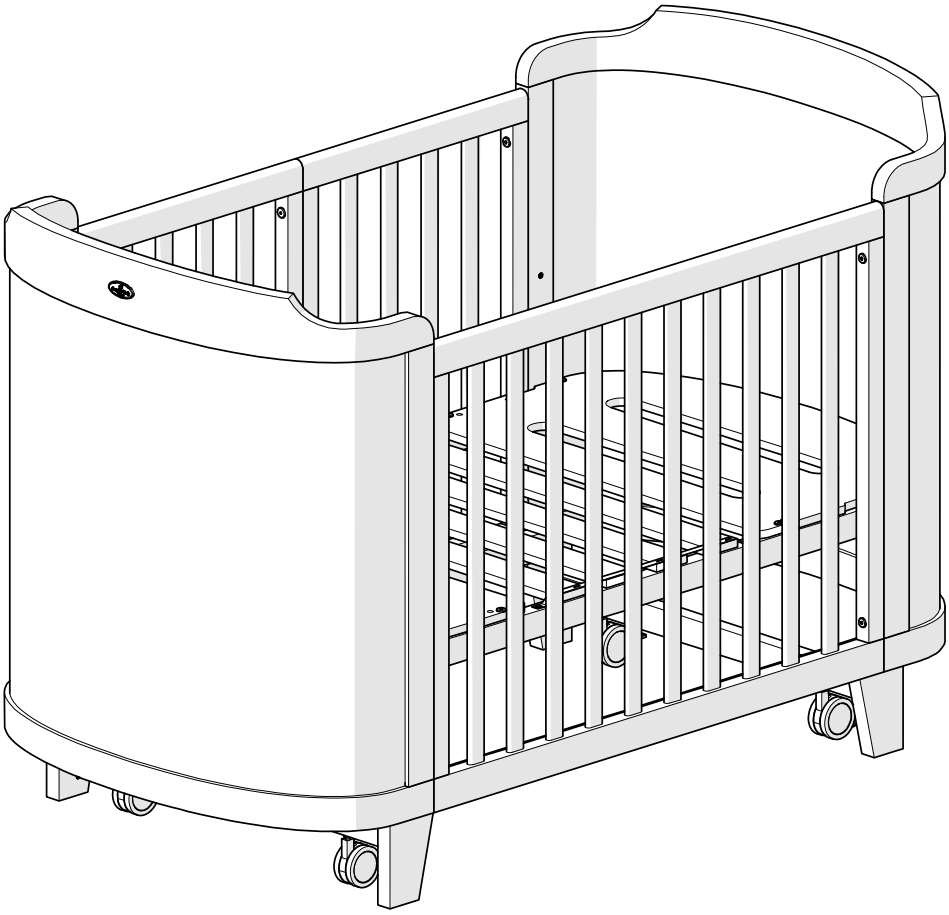

User manual and assembly instructions

Sicherheitshinweise / Gebrauchsanweisung und Aufbauanleitung

Content:

Safety manual ____ p.2
Components ____ p.7
Assembly of cradle ____ p.8
Assembly of crib ____ p.15
Contacts ____ p.28

ATTENTION!
PLEASE READ THESE INSTRUCTIONS FULLY BEFORE STARTING ASSEMBLY AND KEEP IT FOR FUTURE REFERENCE.

Safety instructions:

WARNING 1
Due to risk of fire, do not leave the crib near open fire or other heating sources such as electric ovens/ electric fire places etc.

WARNING 2
Do not use the chair if any parts are broken, or missing. Before assembly check parts for shipping damage. After assembly, shipping damages won't be accepted. Use only original accessories or spare parts made by the manufacturer, otherwise you could risk the child's safety.

WARNING 3
Do not leave objects in the crib and do not place the crib near objects such as laces, wires, curtains etc. that could lead to strangling or danger of any kind.

WARNING 4
Do not place more than one mattress in the crib.

- The crib is ready for use when all fastening elements are securely installed. The tightness of all fasteners should be always checked before use.
- When the height of the crib needs to be adjusted, the lowest level is considered to be the safest. Lower the mattress to the bottom level, when the baby starts sitting on its own.
- Before usage, make sure that the frame parts are tight. Otherwise do not leave your baby / child unsupervised.
- In case of removable support parts at the bottom of the crib, remove the support parts first before lowering the mattress to the bottom level.
- Assembly drawings, listings, and description of all parts and tools are required for any assembly variation. Therefore, it is recommended to keep the instructions.
- If the height of the laying surface is being used at the bottom level the distance between the mattress surface and the top part of the side frame needs to be min. 500mm. If the height of the laying surface is being used at the top level, the distance between the mattress surface and the top of the side frame needs to be min. 200mm. Make sure that the distances are not lower than the given instructions.

Care advice:

Care:

- It is recommended to use the furniture in a ventilated dry room at the air temperature not lower than +15C and at the relative air humidity from 50% to 55%.
- After assembly of the crib, make sure that all screws are tight.
- At least every 6 months check all fasteners, if necessary, tighten loose screws. Following this rule will exclude the occurrence of squeaking parts.
- If any parts squeak, it is necessary to disassemble the crib, wipe all the fastening elements with a damp cloth and let them dry. Than assemble the crib back again. When reassembling, exchange the outter/ upholstery frame parts.
- After reassembly, make sure all screws are tight.

Inhalt

Sicherheitshinweise und Gebrauchsanweisung S.4
Lieferumfang S.7
Montage Wiege S.8
Montage Kinderbett S.15
Kontakte S.28

ACHTUNG:
LESEN SIE DIE GEBRAUCHSANWEISUNG BITTE SORGFÄLTIG DURCH UND BEFOLGEN SIE DIESE GENAUESTENS. HEBEN SIE DIE ANLEITUNG SORGFÄLTIG AUF.

Sicherheitshinweise:

WARNUNG 1 Brandgefahr
Das Bett ist vor direkter Sonneneinstrahlung zu schützen und nicht in die Nähe von Heizgeräten, offenem Feuer, Wärmelampen, Kaminen, oder anderen Wärmequellen mit starker Hitze zustellen.
WARNUNG 2
Überprüfen Sie vor der Montage des Bettes alle Teile auf Schäden und/oder Defekte. Bei Defekt und/oder Schaden von Bestandteilen, wie z.B. Befestigungselemente, tragende Elemente, etc. - wird von einer Nutzung des Bettes abgeraten. Überprüfen Sie regelmäßig alle Befestigungselemente und Einzelteile auf Defekte / Schäden. Nach dem Aufbau werden keine Transport- oder Oberflächenschäden anerkannt.
WARNUNG 3
VLassen Sie keine Gegenstände im Bett liegen. Lassen Sie nichts im Bett liegen, dass das Kind zum Hochsteigen benutzen könnte. Stellen Sie sicher, dass keine Gegenstände in greifbarer Nähe des Bettes stehen wie Schnürsenkel, Drähte, Vorhänge etc. , Gefahr der Strangulierung. Halten Sie lose Gegenstände stets im Abstand von min. 30cm vom Bett.
WARNUNG 4
Legen Sie nicht mehr als eine Matratze in das Kinderbett.

- Das Kinderbett ist gebrauchsfertig, wenn alle Befestigungselemente sicher und fest montiert wurden.
- Die Stabilität aller Befestigungselemente sollte vor jedem Gebrauch überprüft werden.
- Die unterste Liegeebene ist die sicherste. Die Nutzung der oberen Etage / Liegefläche ist für Kinder unter 6 Jahren nicht geeignet. Fixieren Sie das Bett in dieser Höhe, wenn das Kind bereits selbstständig sitzen kann.
- Stellen Sie sicher, dass vor jedem Gebrauch, die Bettrahmen geschlossen und fixiert sind. Lassen Sie Ihr Kind nicht alleine und unbeaufsichtigt im Kinderbett.
- Falls das Kinderbett abnehmbare Stützen für das Bettgestell hat, sollten diese für die Nutzung der untersten Ebene entfernt werden.
- Die Montagezeichnungen, Auflistungen der Werkzeuge, Beschreibungen etc. gelten für alle verschiedenen Aufbauvarianten. Heben Sie die Gebrauchsanweisung für den zukünftigen Gebrauch gut auf.
- Bei Nutzung der Bodenplatte / des Lattenrost auf der untersten Stellhöhe muss zwischen Matratzenoberfläche und oberen Rand des Handlaufs des Bettrahmens mindestens 500mm Abstand liegen. Bei Nutzung der Bodenplatte / des Lattenrost auf der höchsten Stellhöhe muss zwischen Matratzenoberfläche und oberen Rand des Handlaufs des Bettrahmens mindestens 200mm Abstand liegen.

Pflegehinweise

- Wir empfehlen das Produkt in einem belüfteten und trockenen Raum zu nutzen. Die Raumtemperatur sollte dabei +15°C nicht unterschreiten und die Luftfeuchtigkeit sollte zwischen 50% und 55% liegen.
- Überprüfen Sie nach Montage des Bettes und in regelmäßigen Abständen alle Schrauben und Befestigungen des Bettes und ziehen diese gegebenenfalls nach.
- Überprüfen Sie alle Befestigungselemente alle 6 Monate, ziehen Sie ggf. lose Schrauben nach. Wenn Sie diese Regel befolgen, wird das Auftreten von Quietschen der Bestandteile ausgeschlossen.
- Wenn die Bestandteile quietschen, demontieren Sie das Kinderbett, wischen Sie alle Befestigungselemente mit einem feuchten Tuch ab und lassen Sie diese trocknen. Daraufhin montieren Sie die Elemente wieder zusammen. Wechseln Sie für die Montage die Position der Polsterrahmen.
- Überzeugen Sie sich nach der Montage davon, dass alle Schrauben fest angezogen sind.

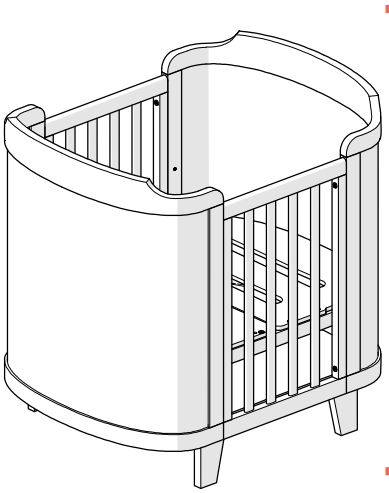

Page 8-14

Seite 8-14

Page 15-24

Seite 15-24

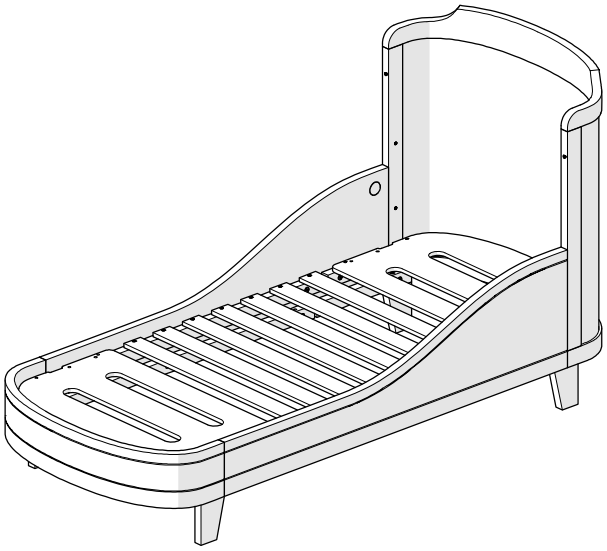

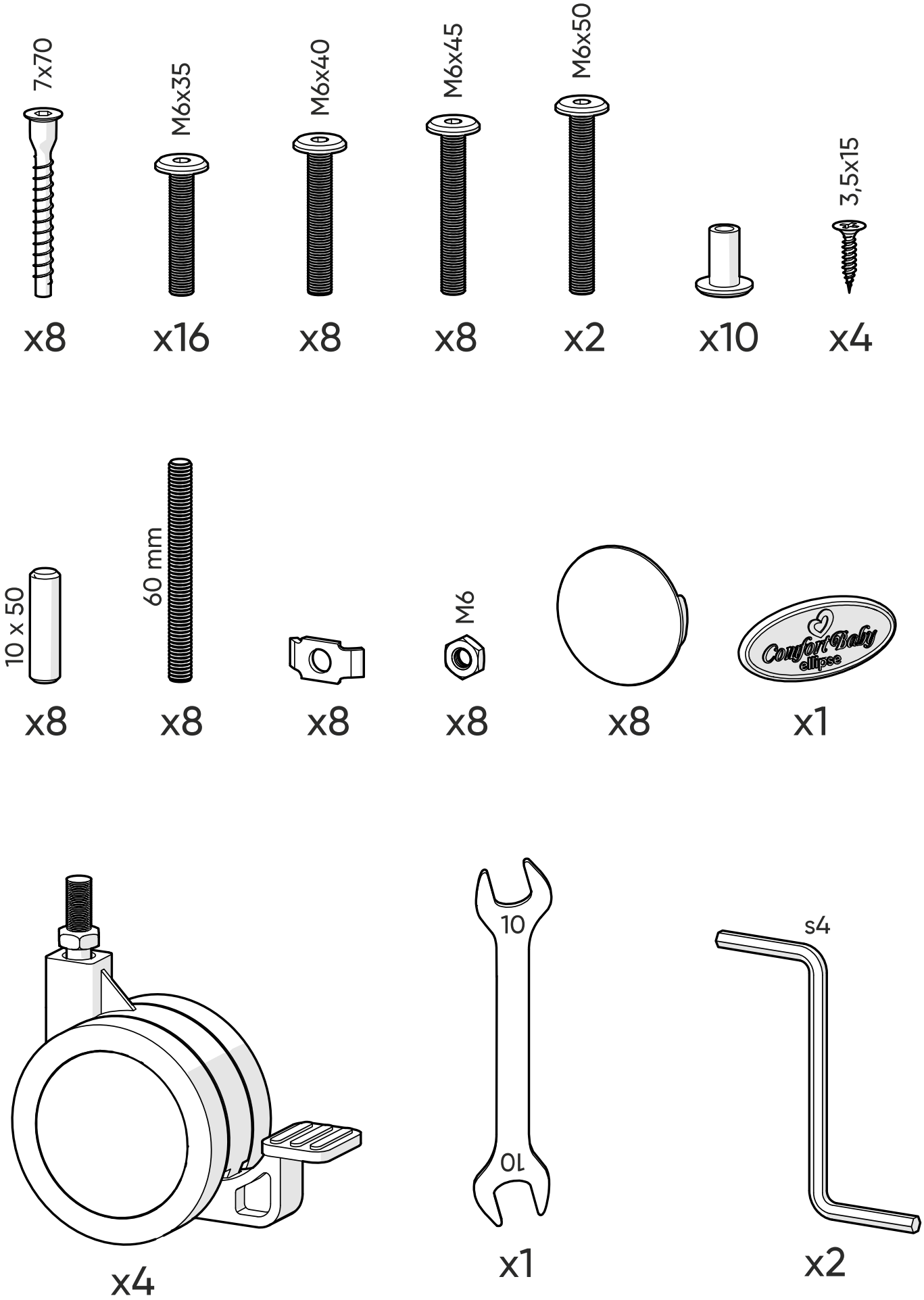
7x70
x8
M6x35
x16
M6x40
x8
M6x45
x8
M6x50
x2
x10
3,5x15
x4
10 x 50
x8
60 mm
x8
x8
M6
x8
x8
Confort Baby
ellipse
x1
x4
10
10
x1
s4
x2

1

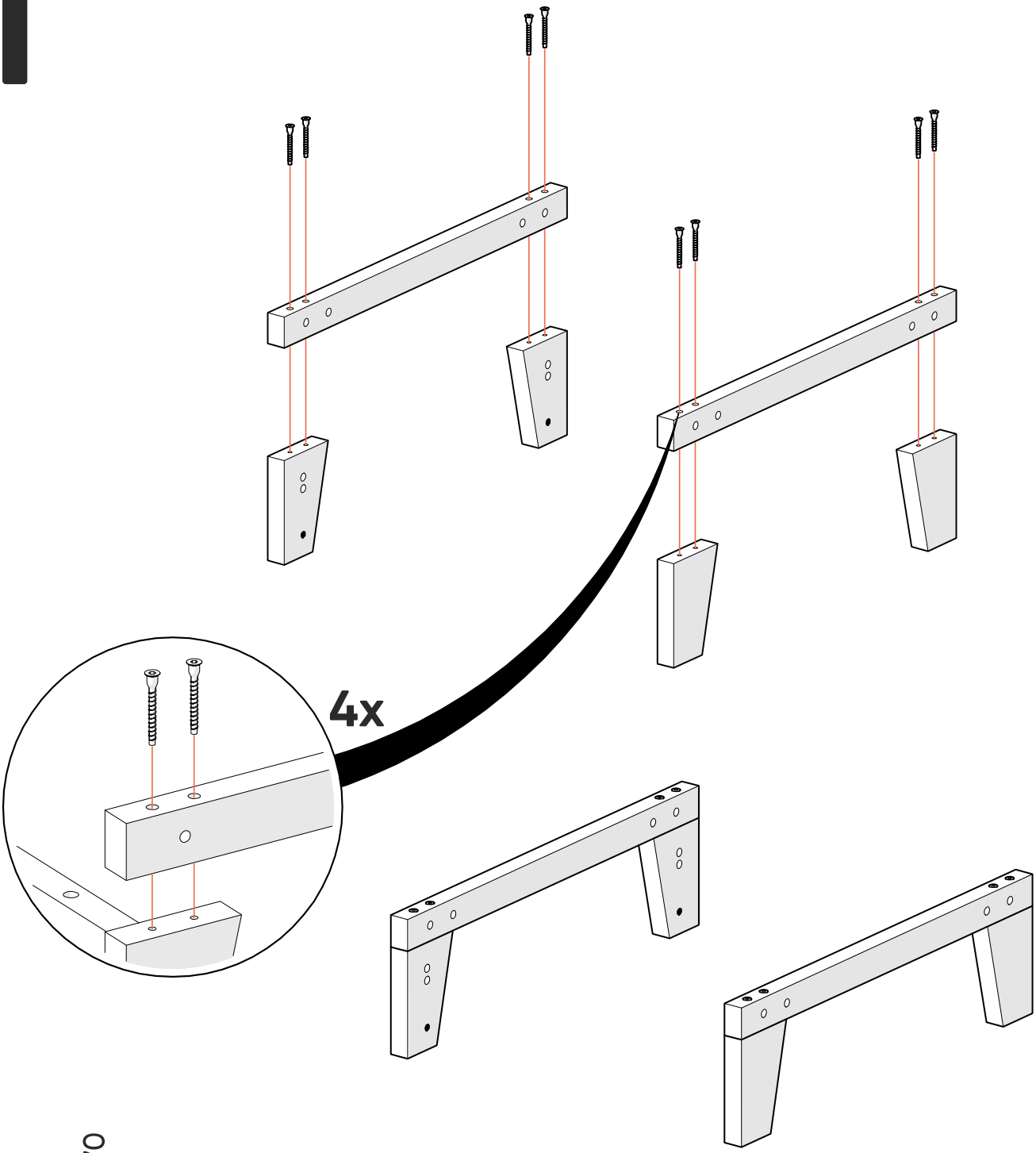

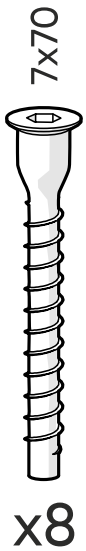

2

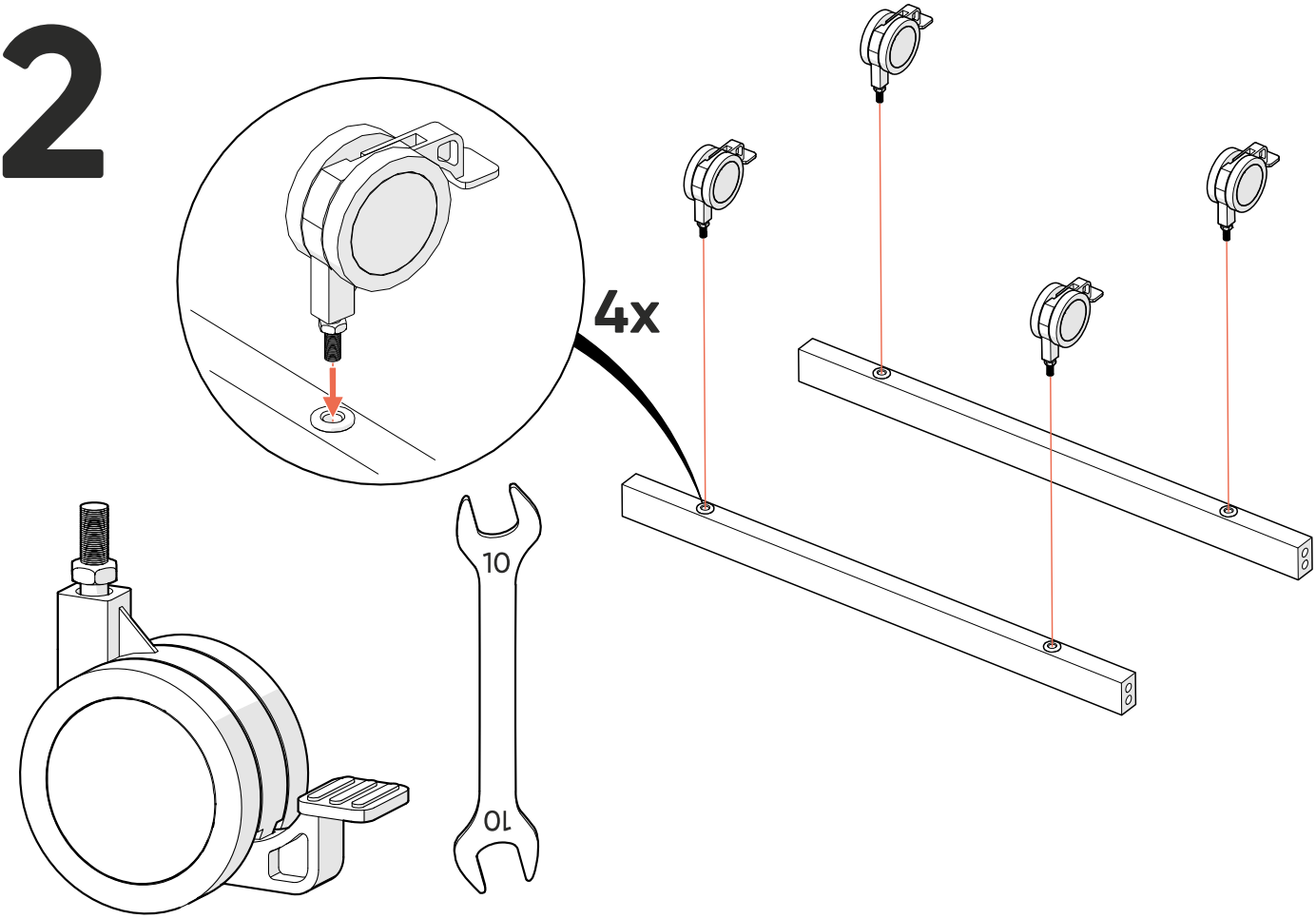

x4

x1

3

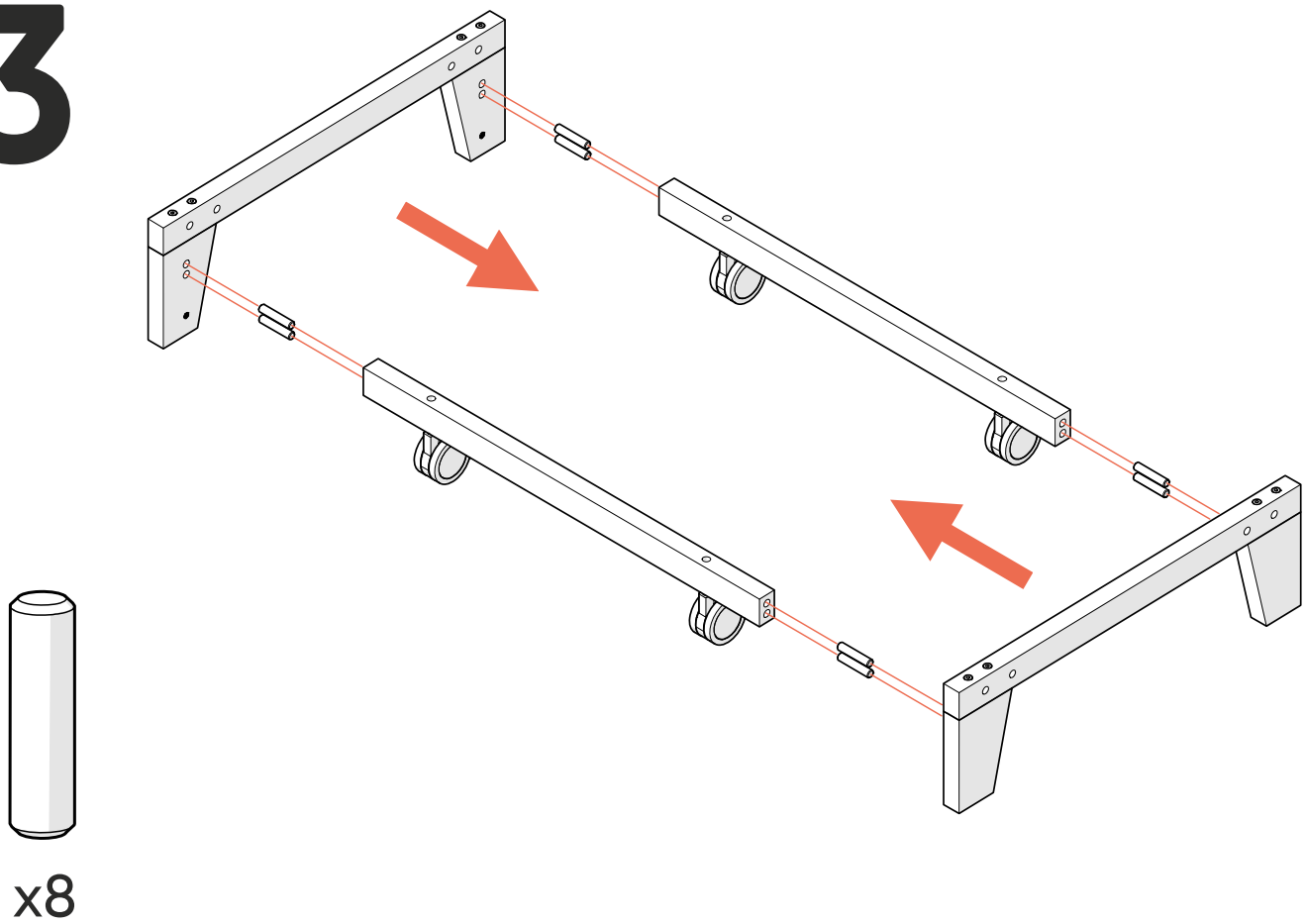

x8

4

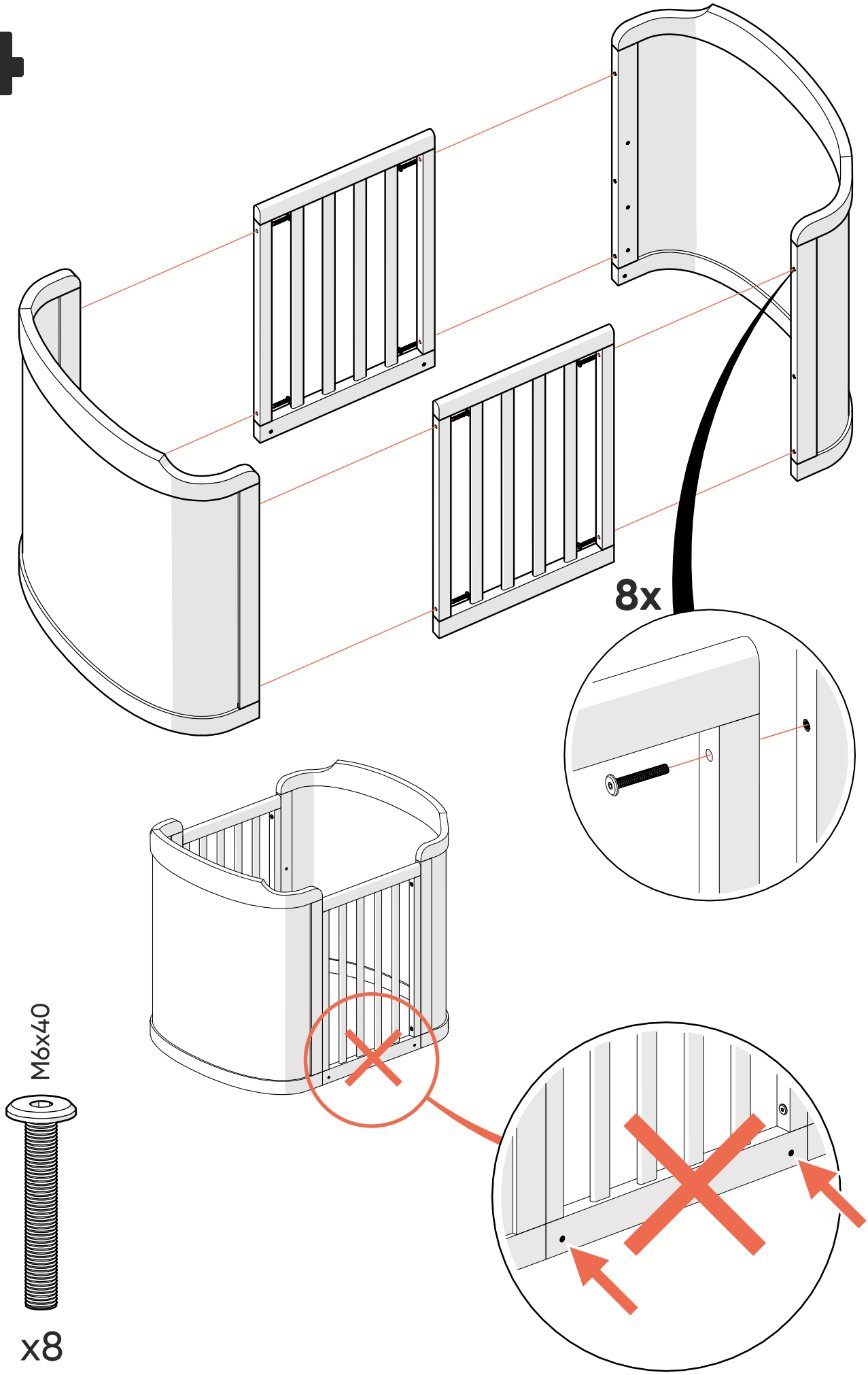

5

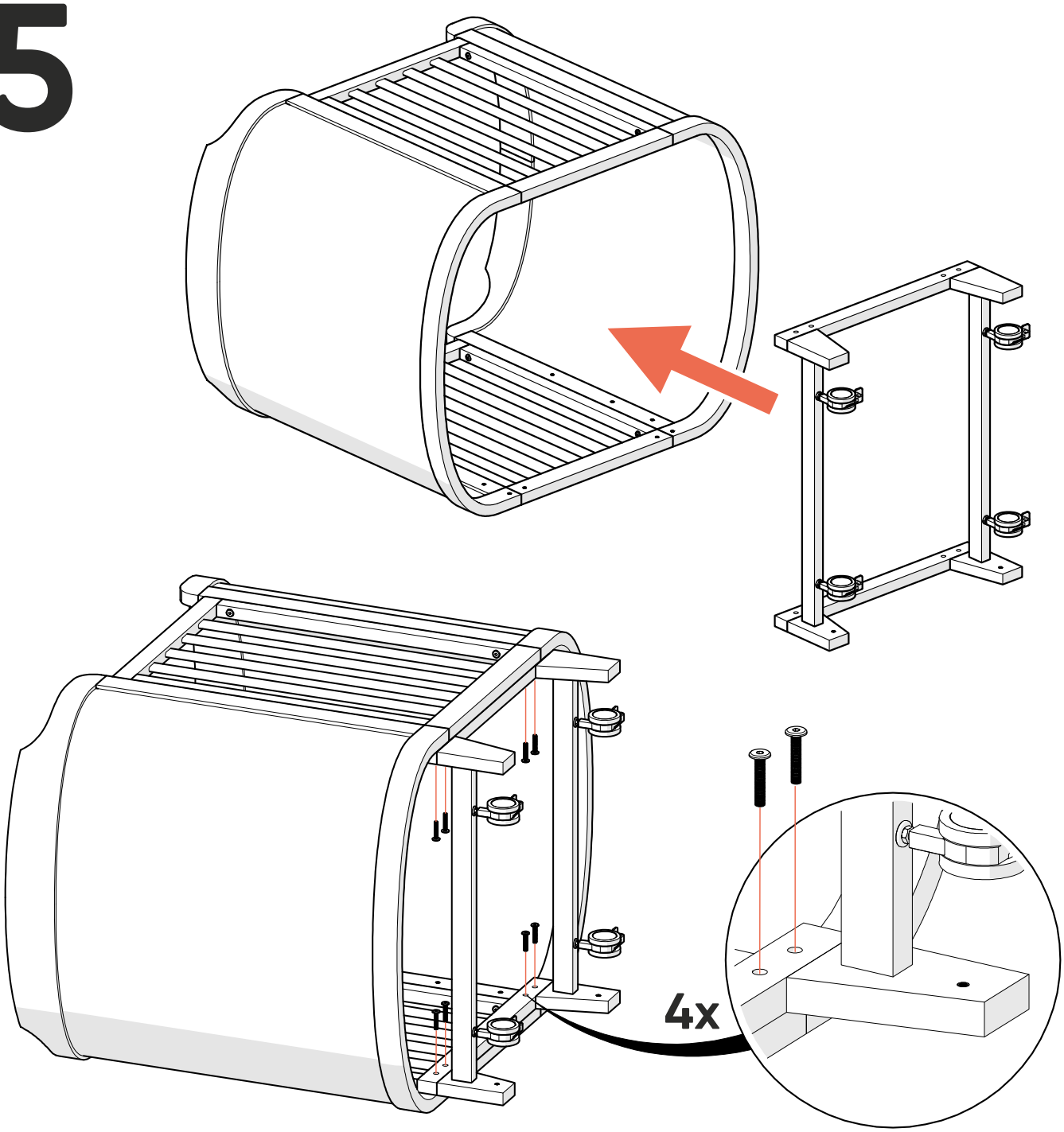

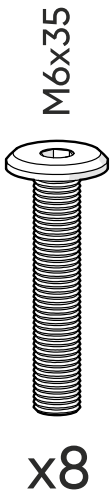

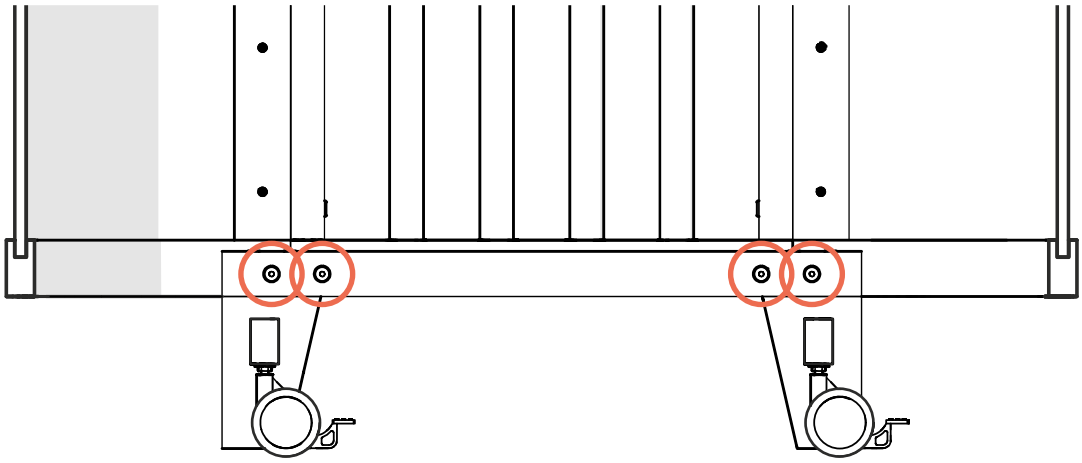

6

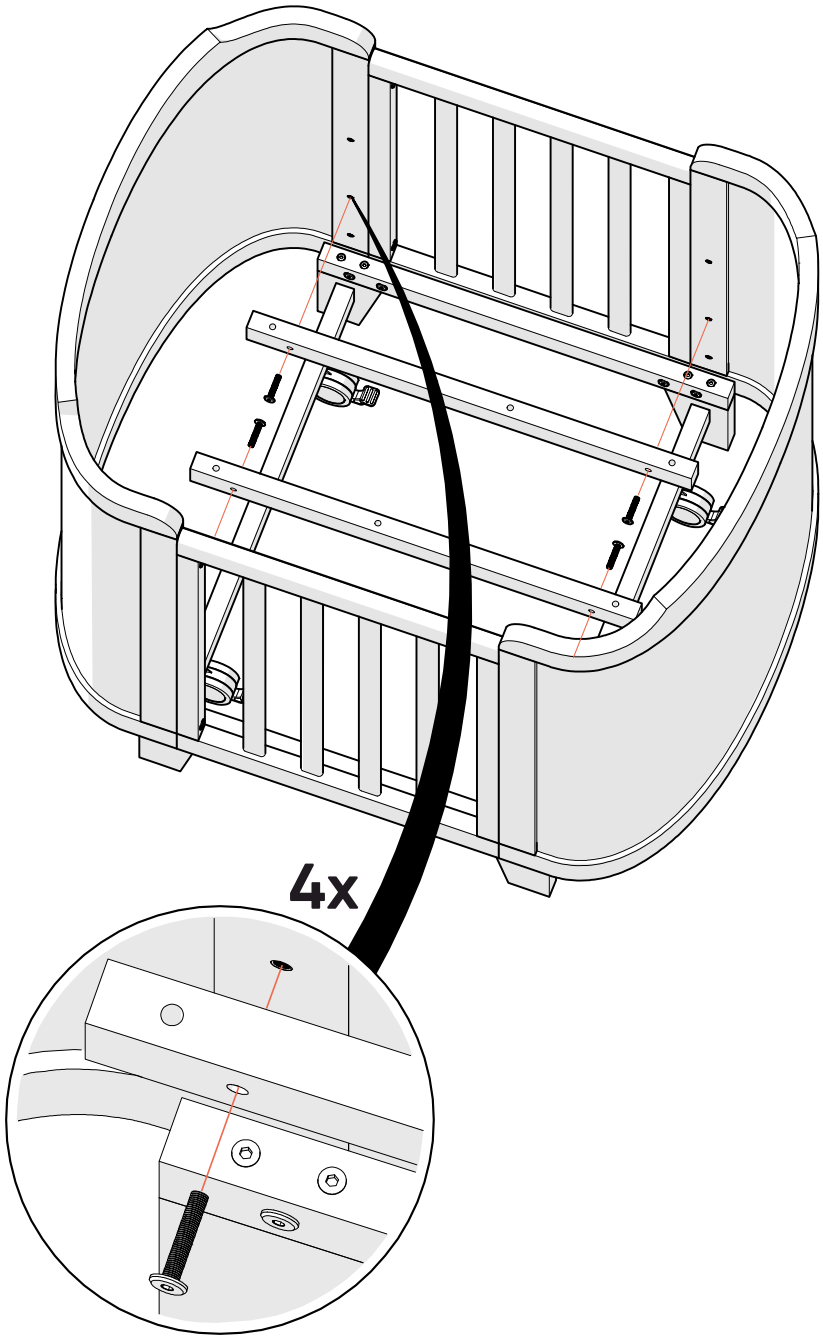

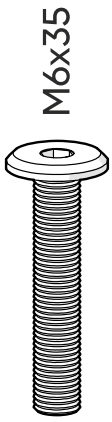

x4

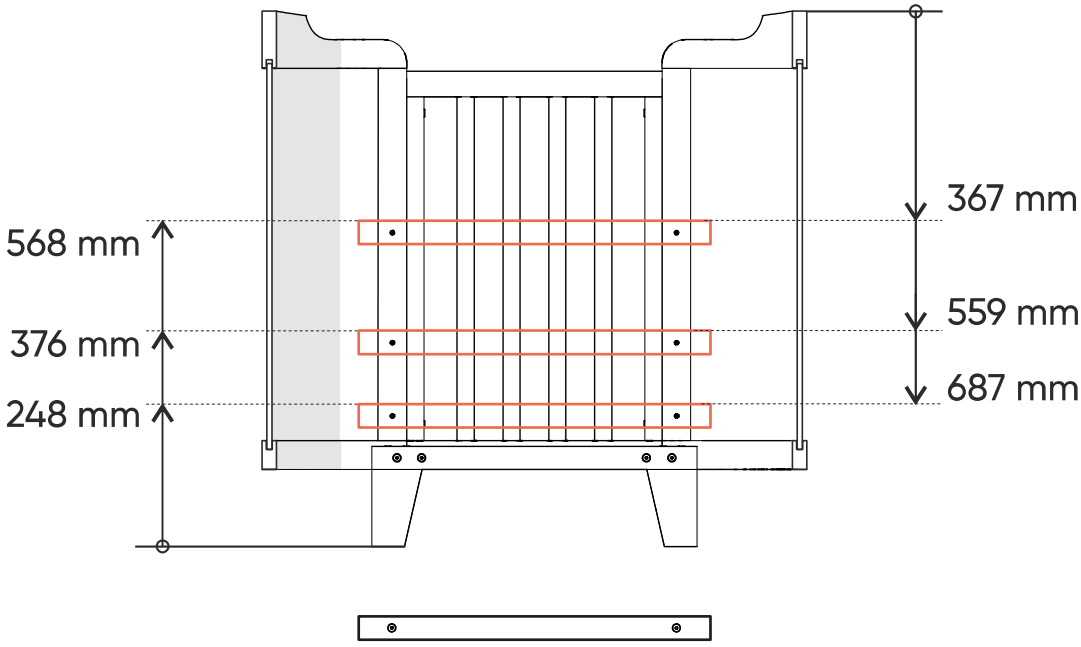

7

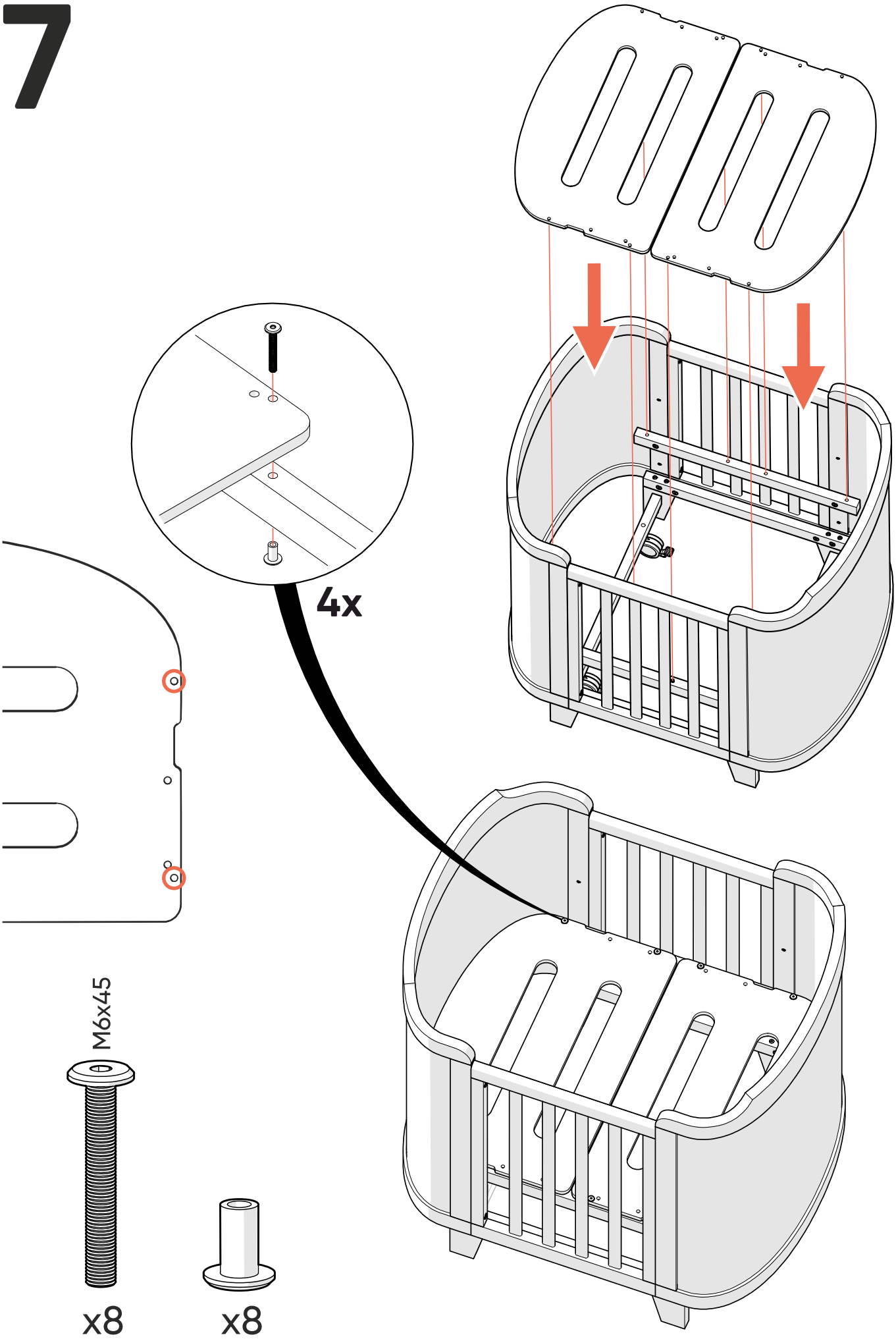

8

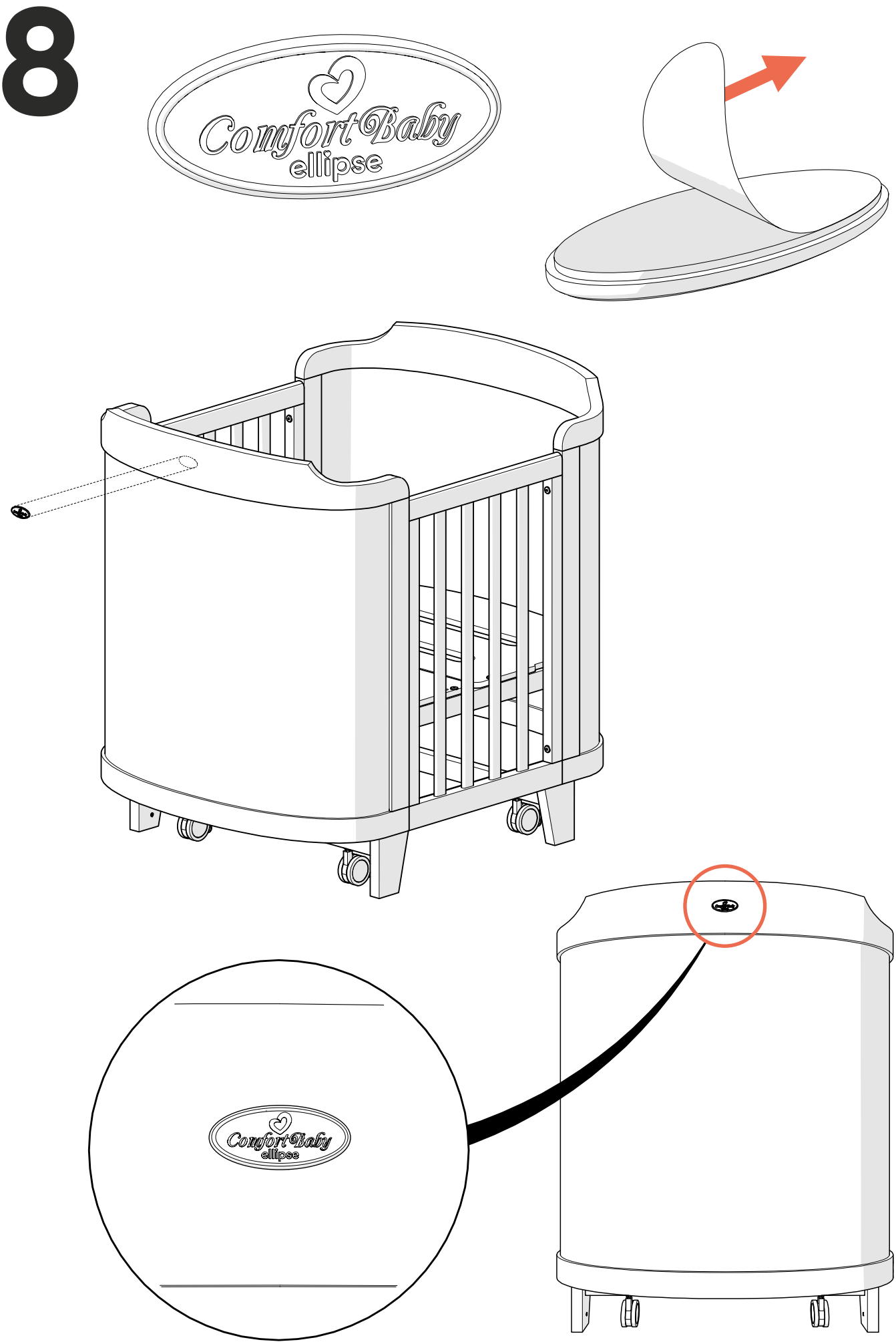

1

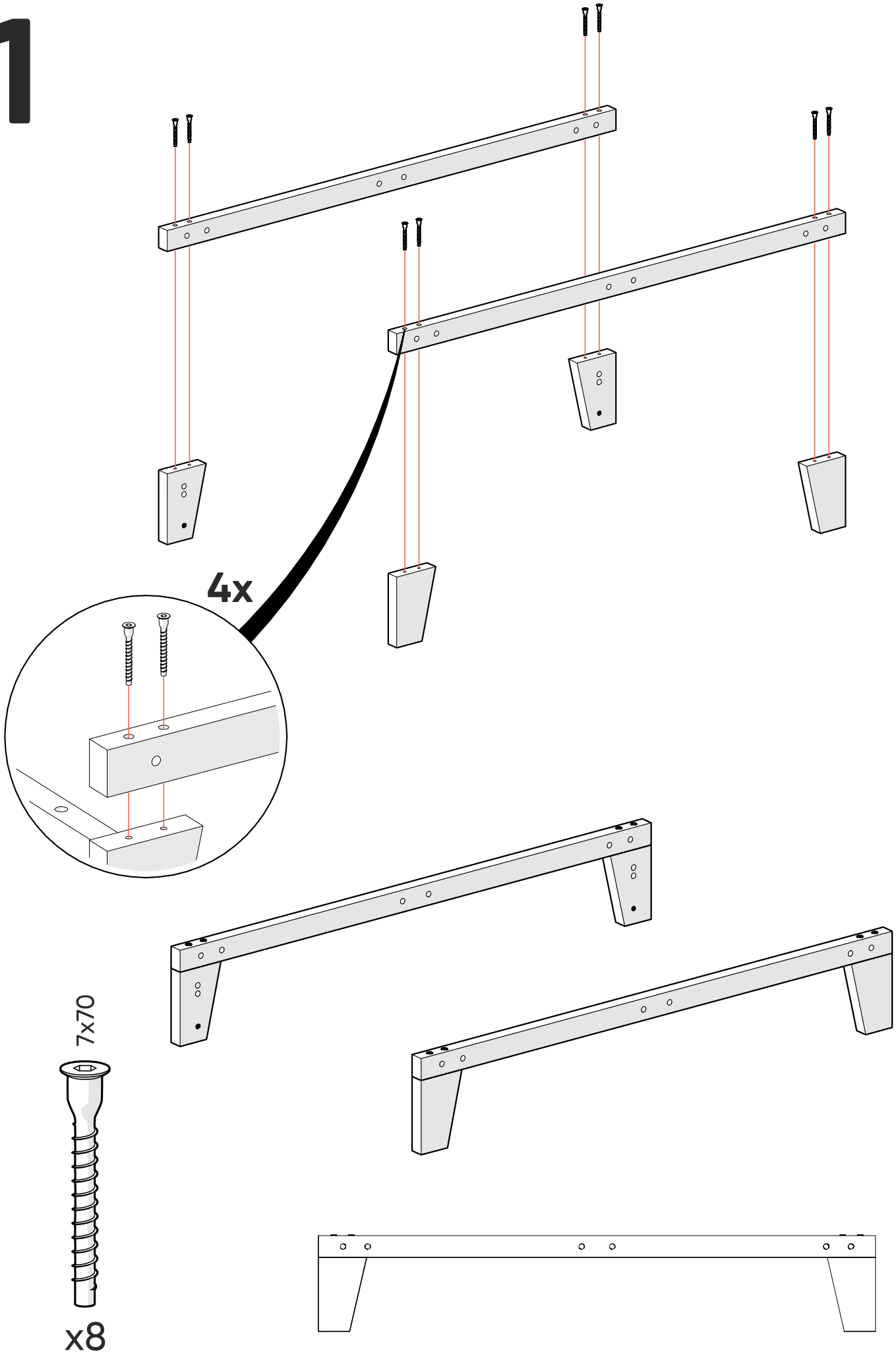

2

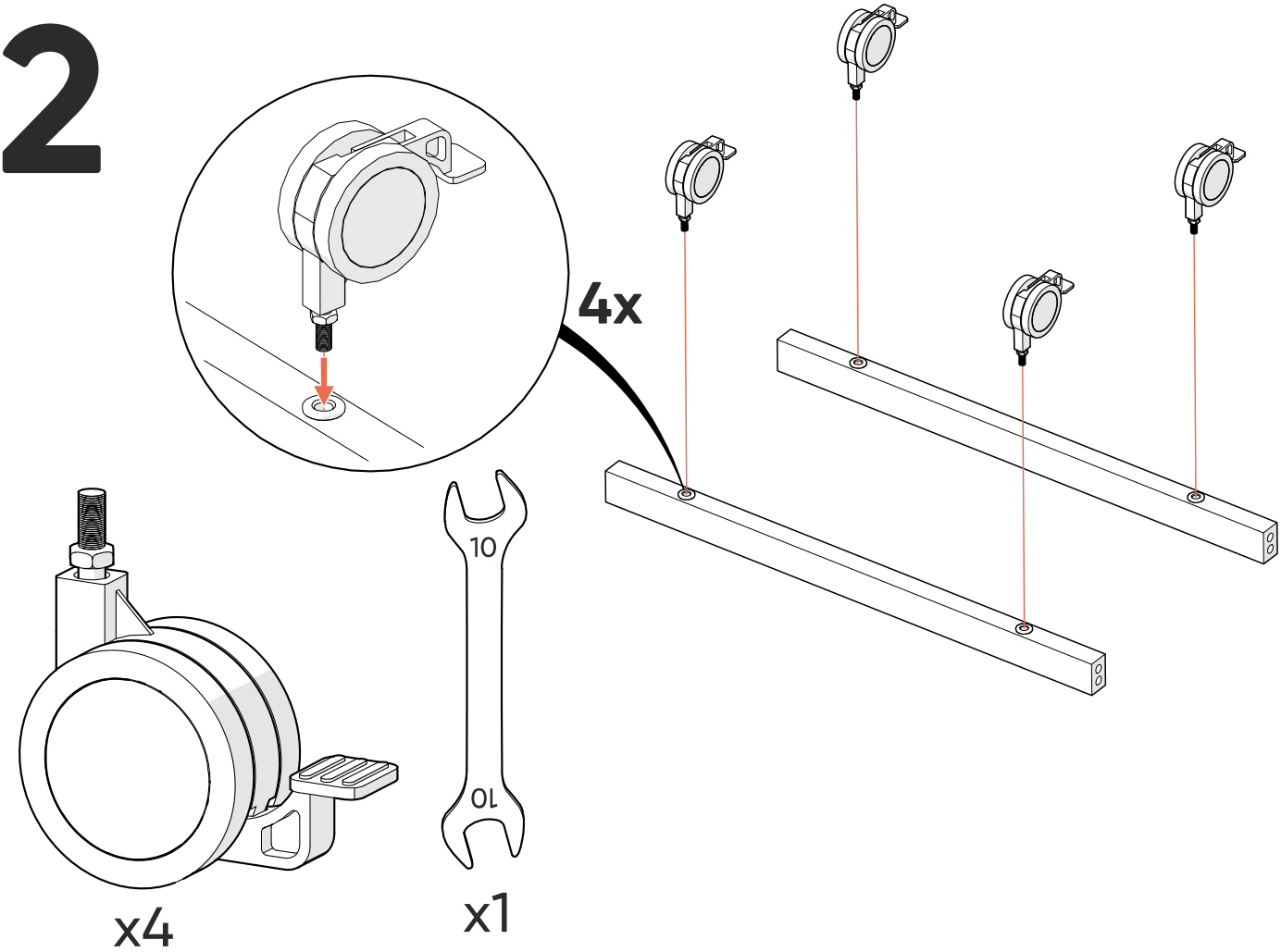

3

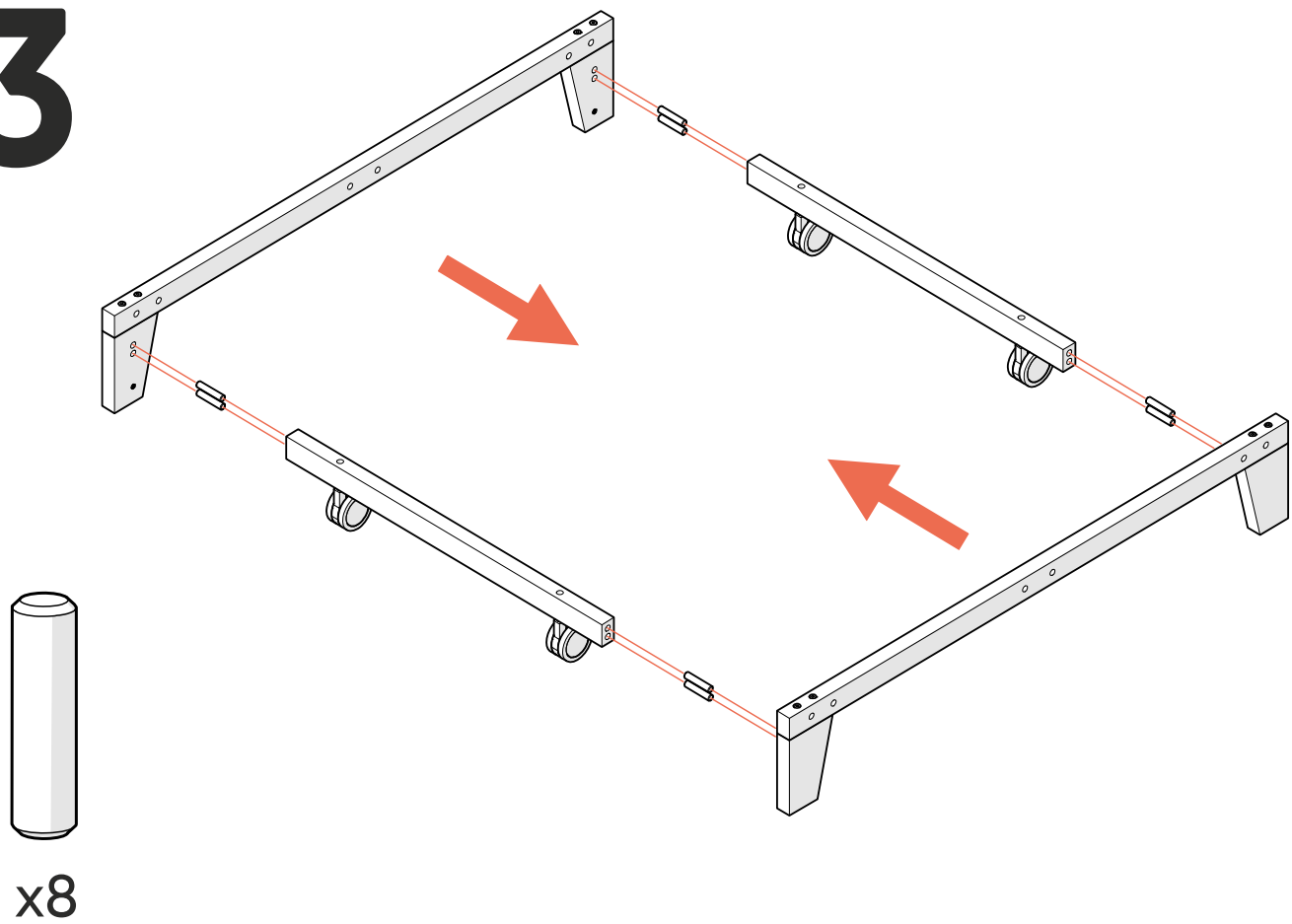

4.a

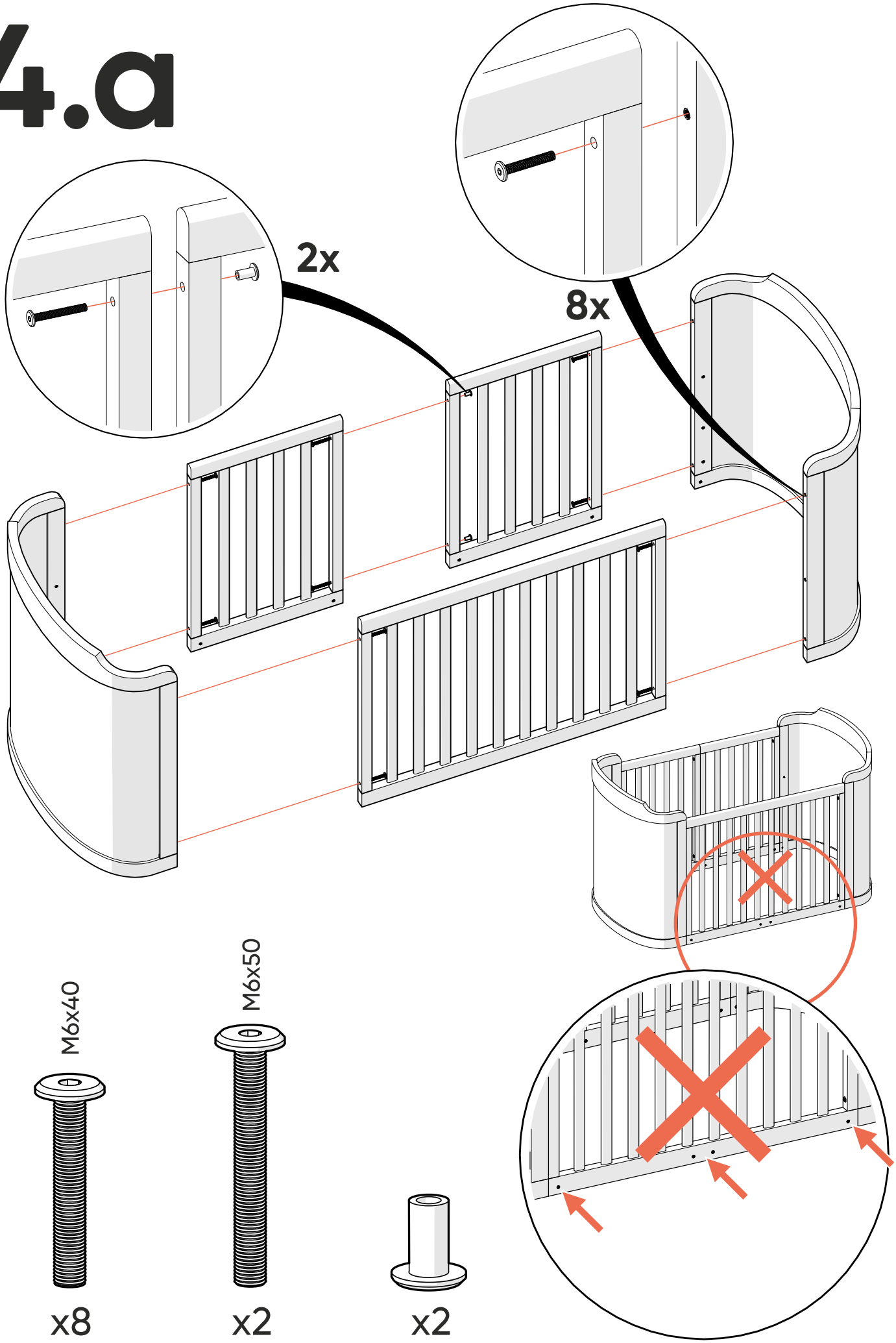

4.b

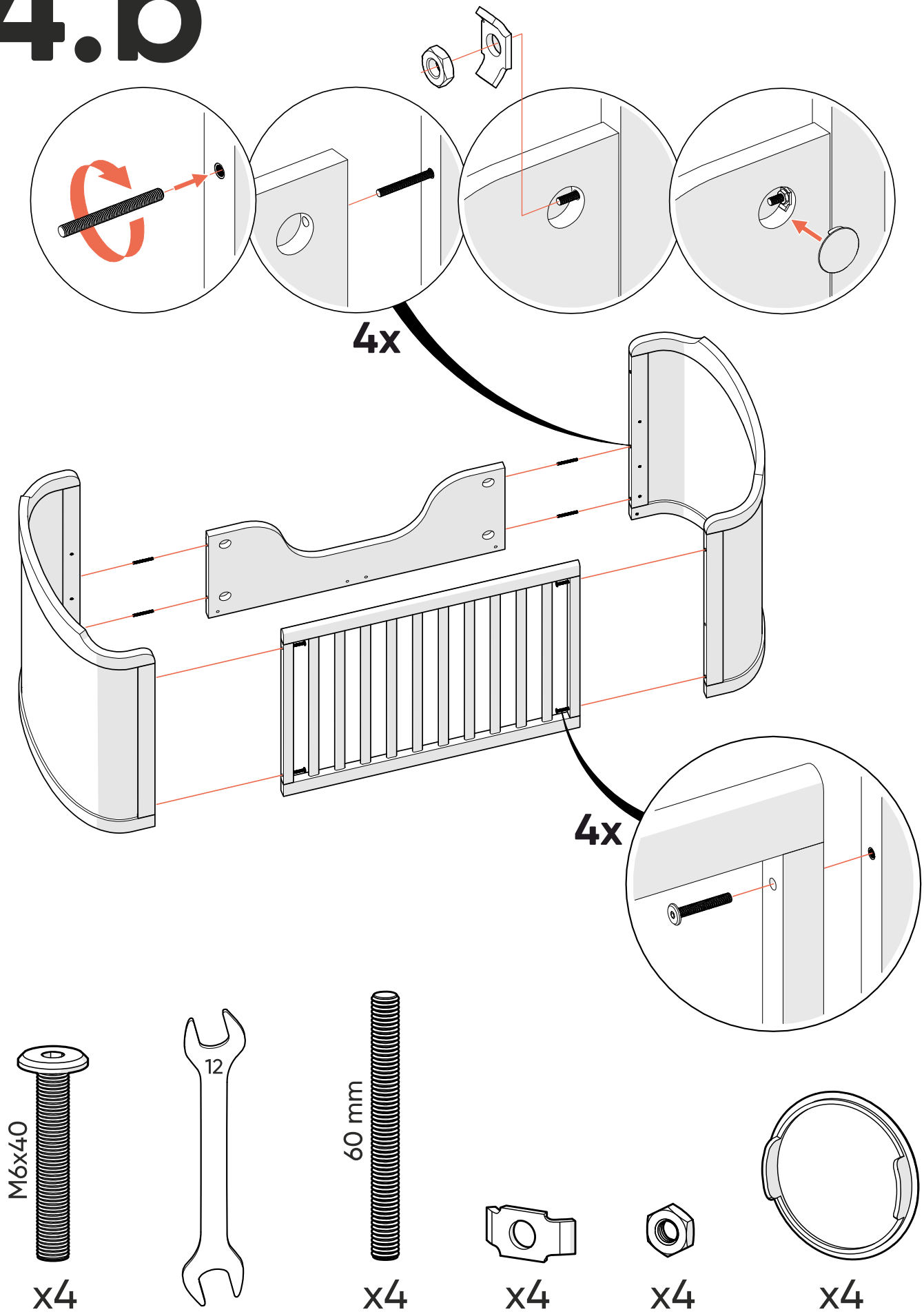

5

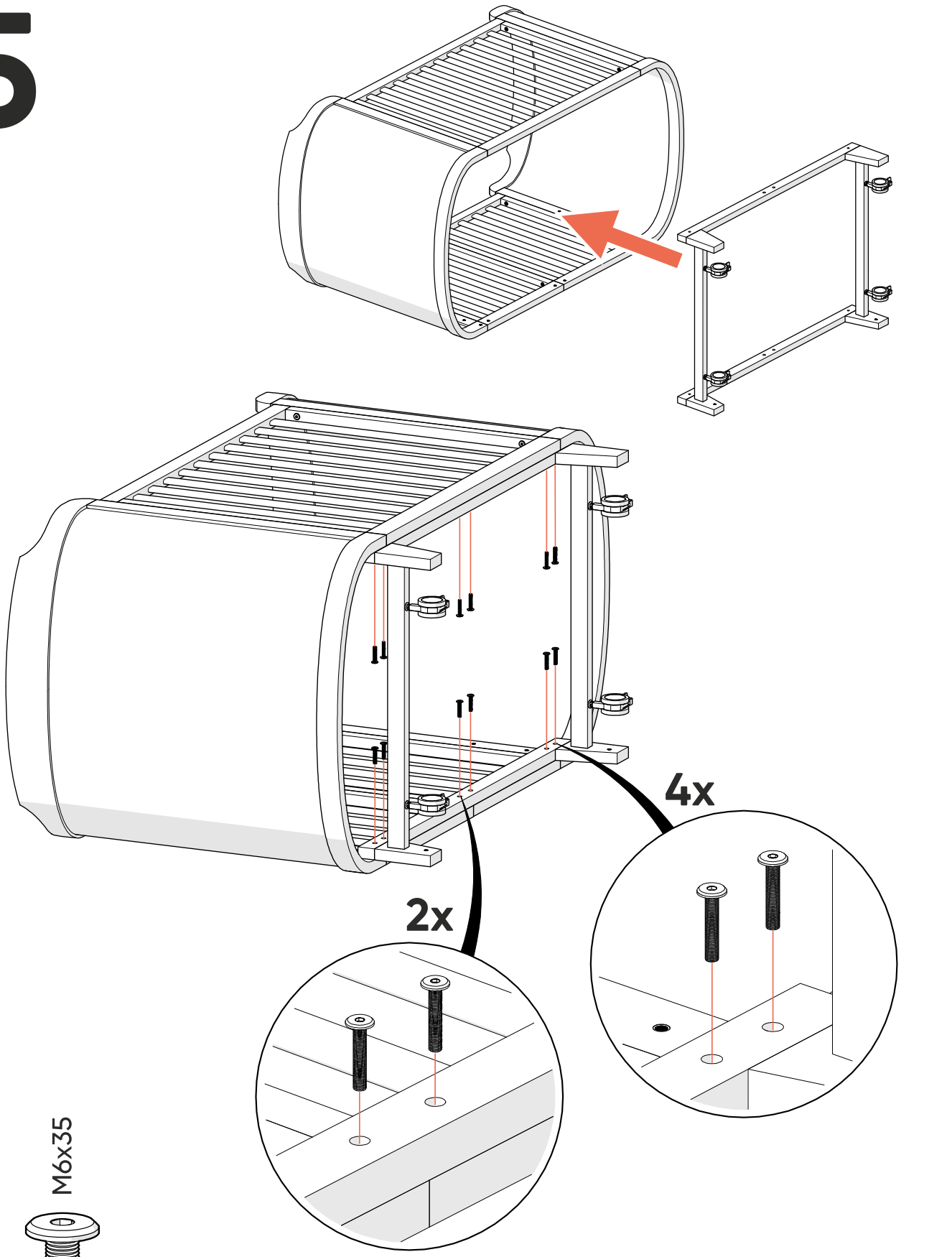

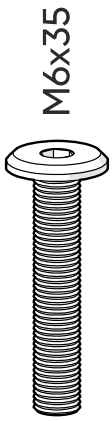

x12

6.a

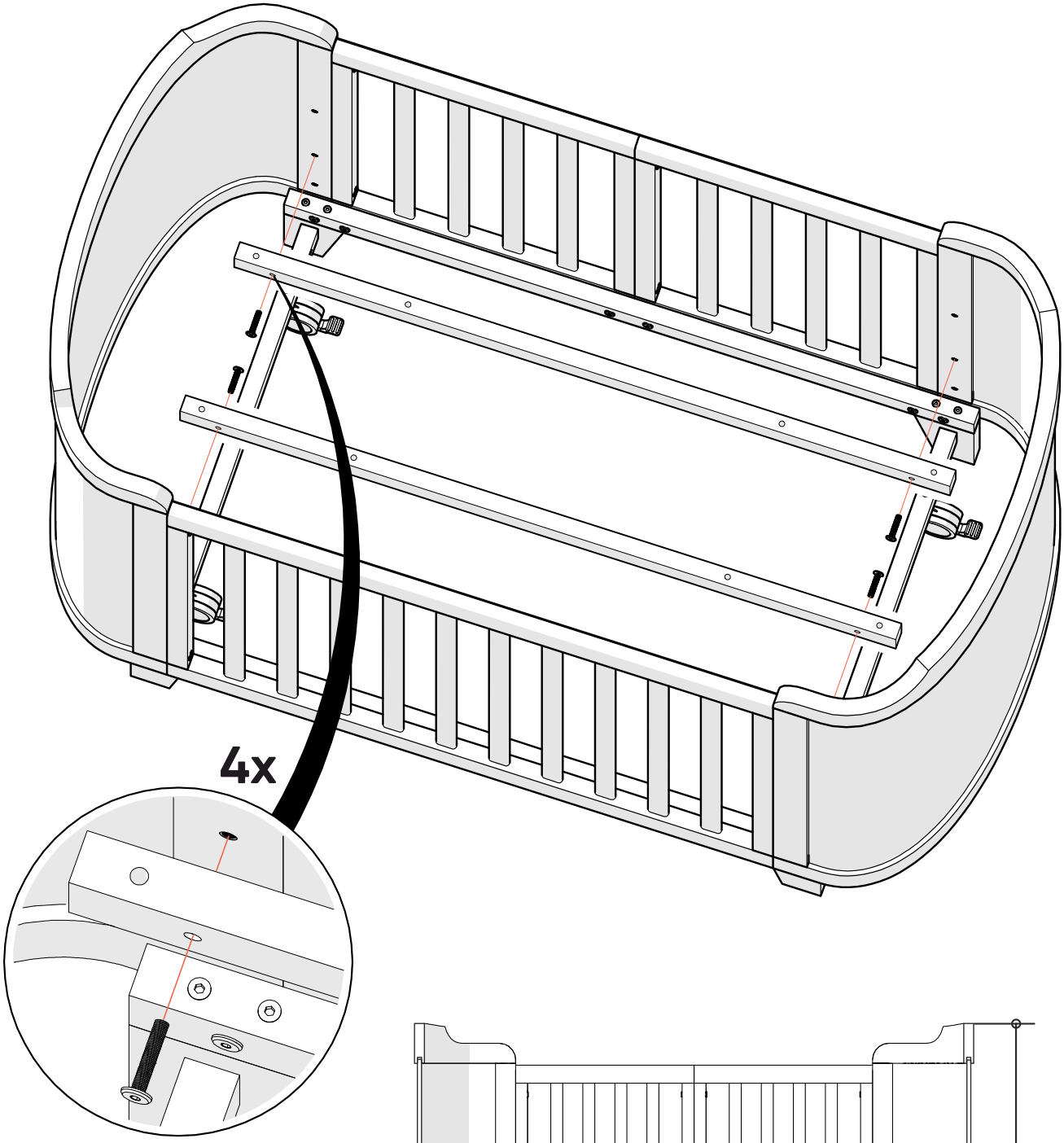

x4

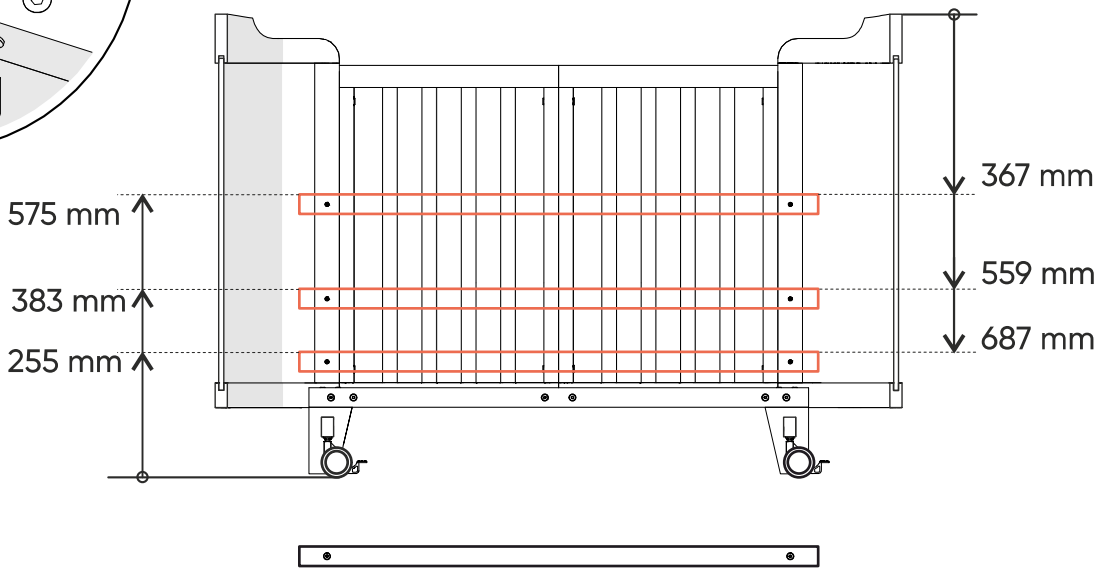

6.b

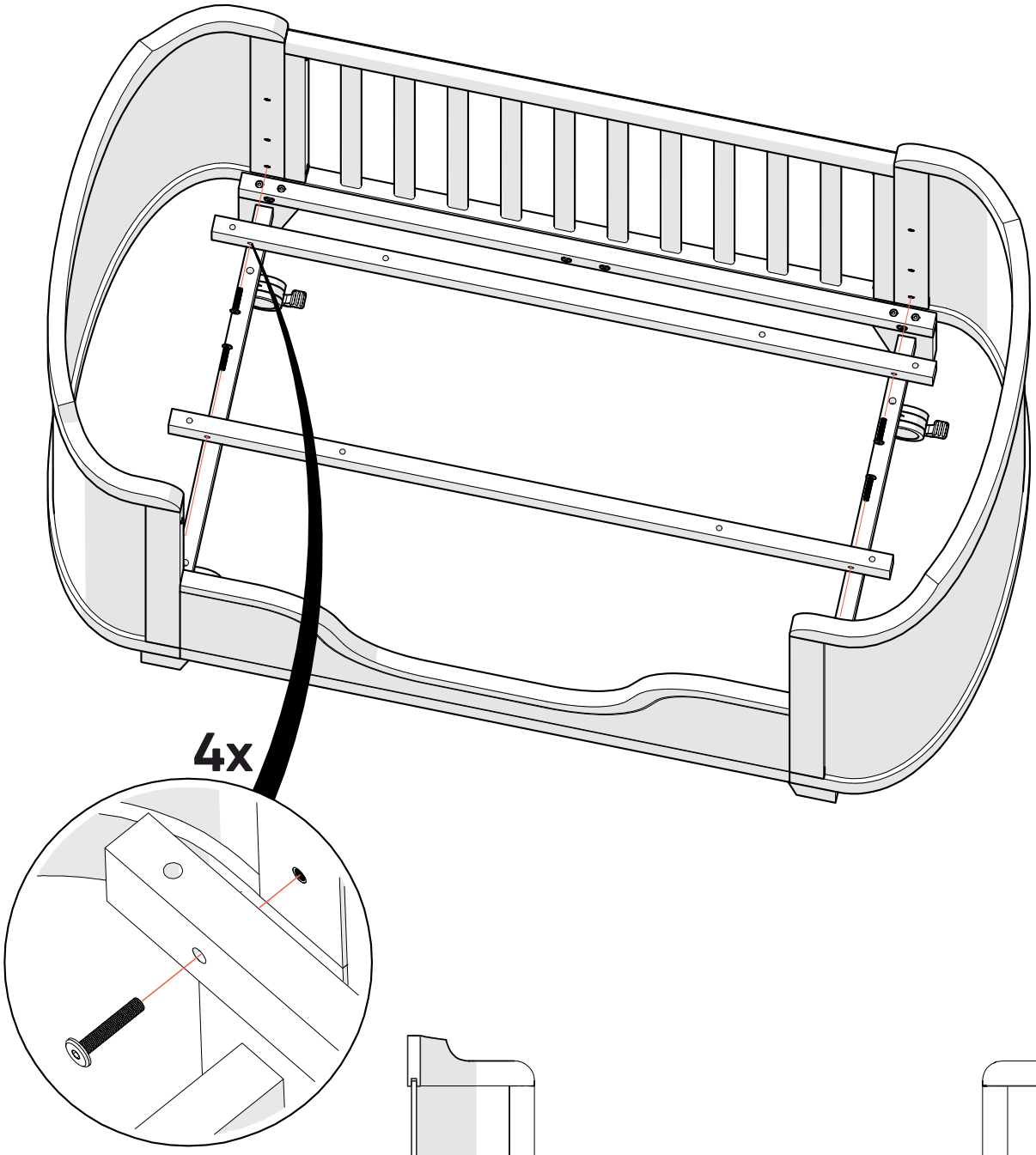

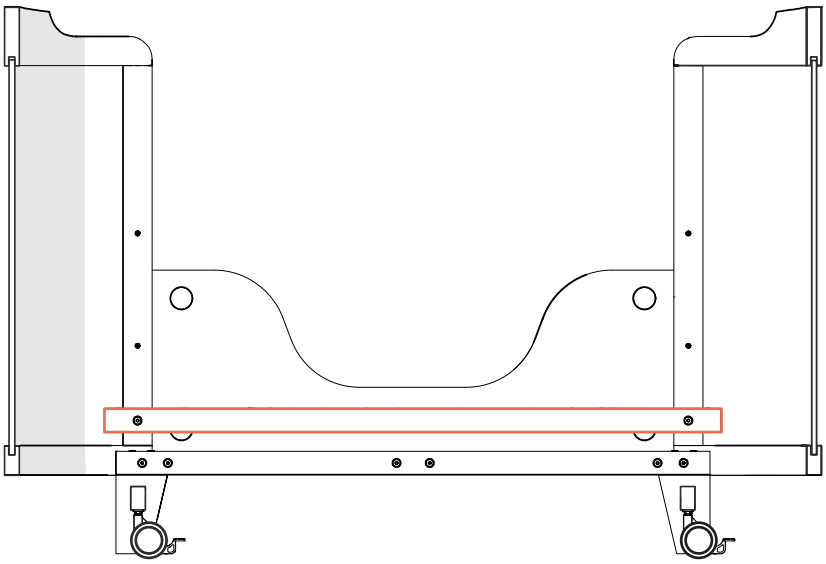

7

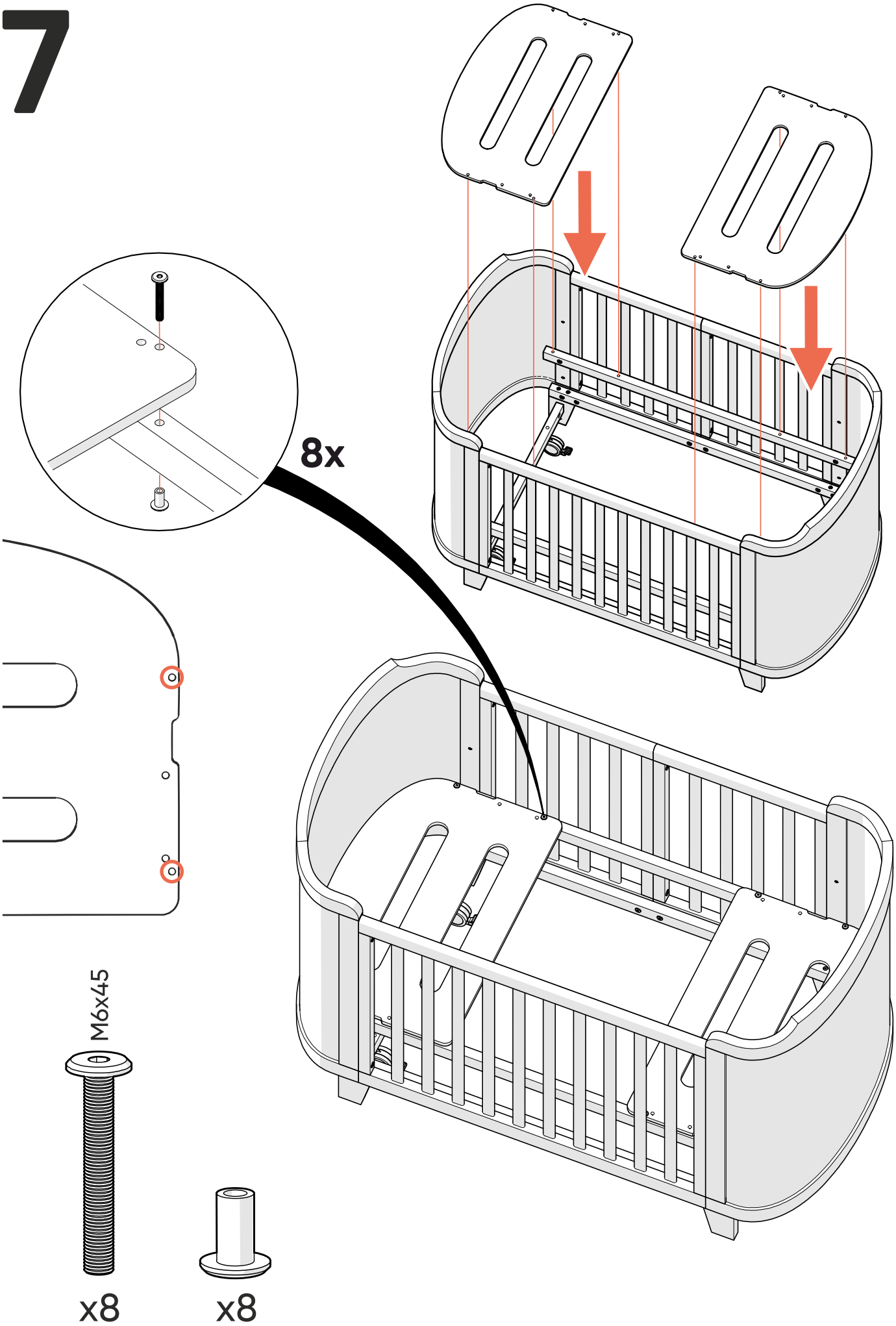

8

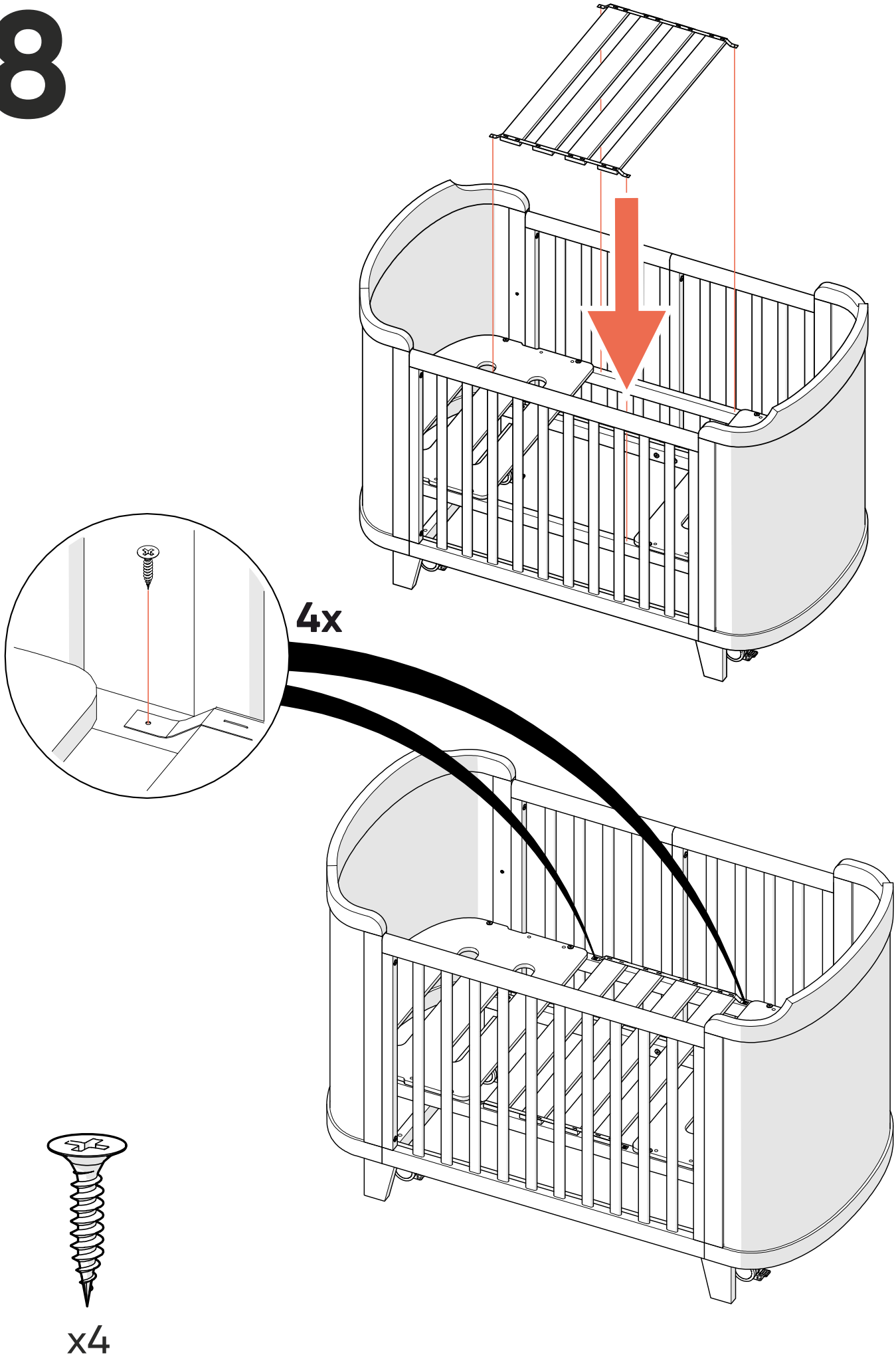

9

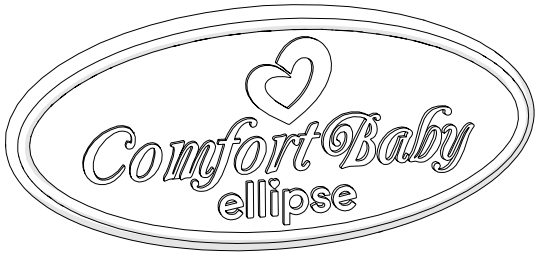

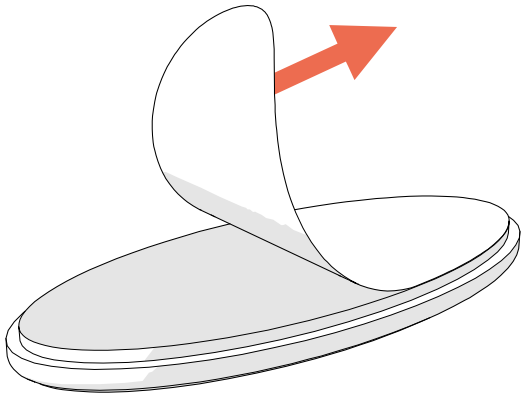

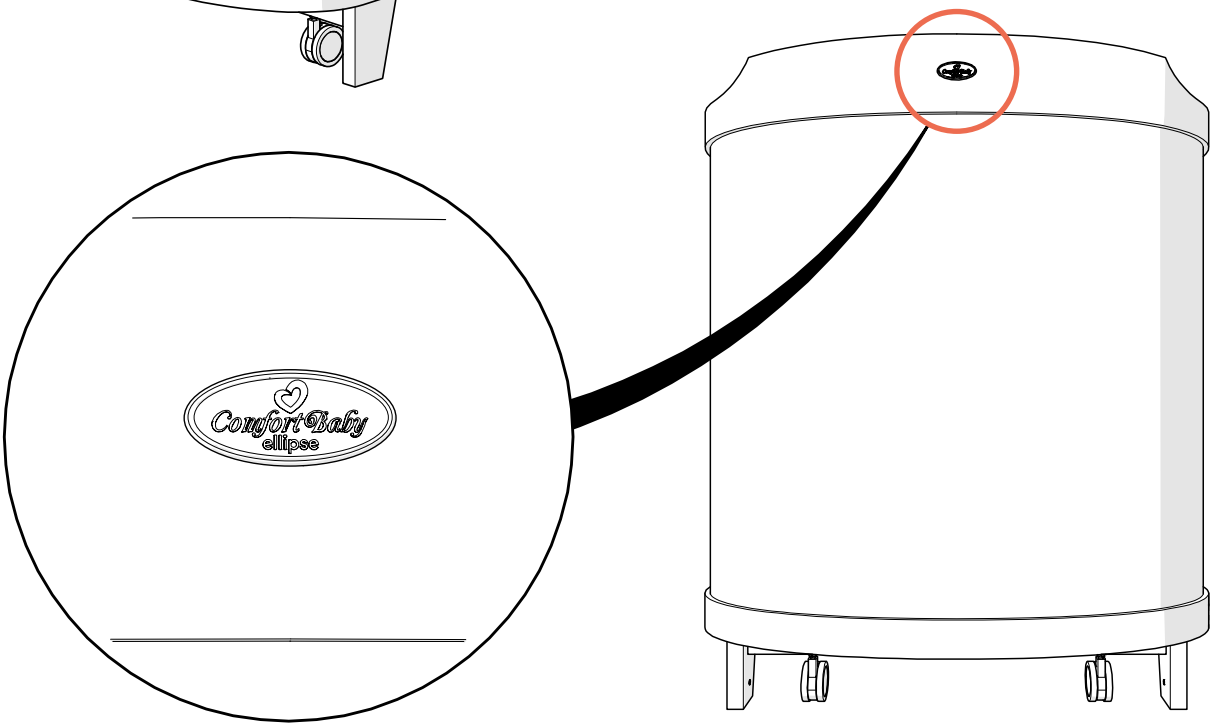

Comfort Baby
ellipse

Comfort Baby
ellipse

Comfort Baby
ellipse

COMFORTBABY

EIN MARKENZEICHEN VON OLYMP & OLIPA GMBH

ELISABETHSTRASSE 12 - 50226 FRECHEN - GERMANY

EMAIL: SERVICE@COMFORTBABY.DE
p: + 49 (0) 221 67789904
f: + 49 (0) 221 67789983

WWW.COMFORTBABY.GLOBAL